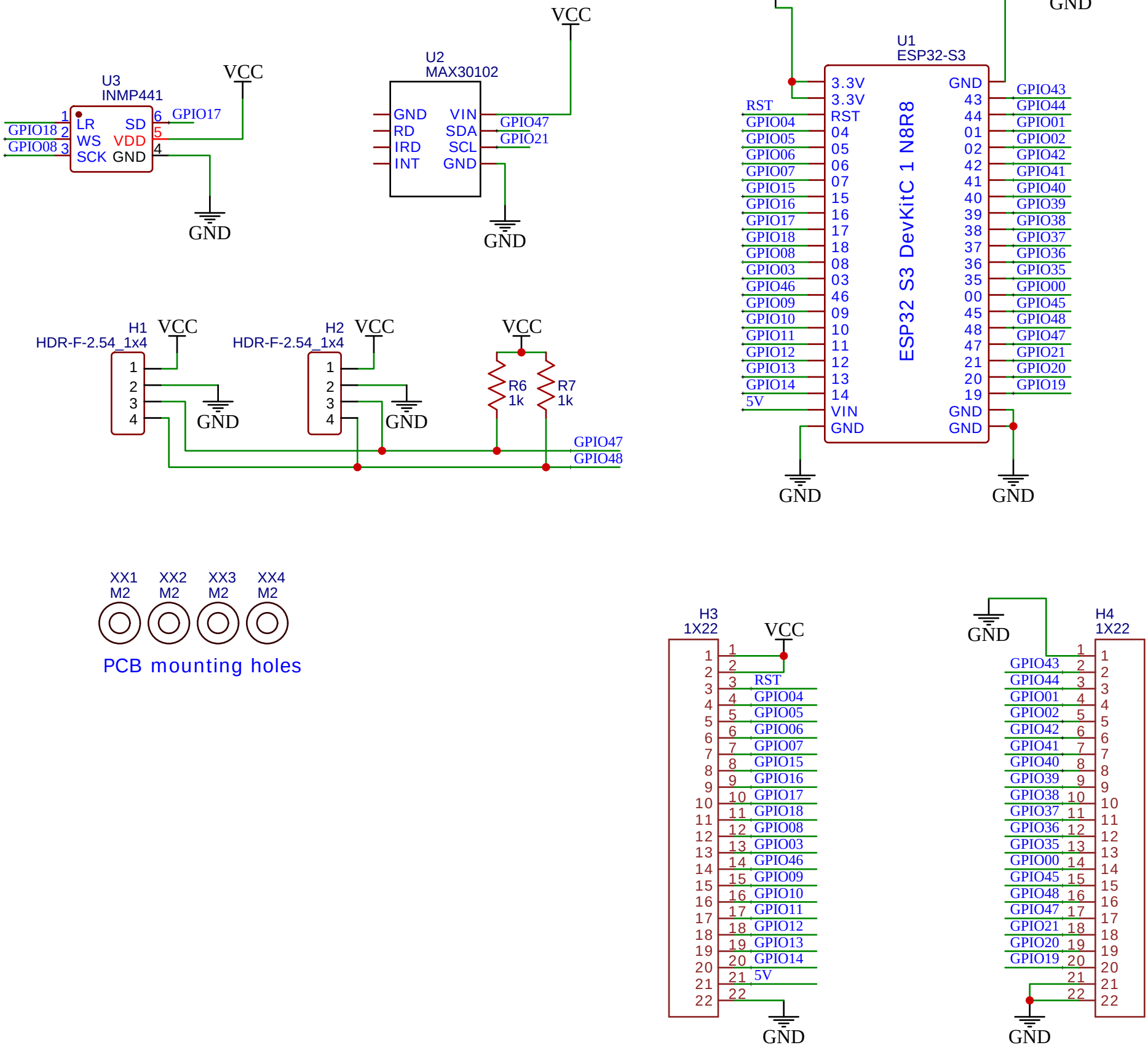
U3
INMP441
VCC
1
GPIO18 2
GPIO08 3
LR
WS
SCK
SD
VDD
GND
6
5
4
GPIO17
GND
U2
MAX30102
VCC
GND
RD
IRD
INT
VIN
SDA
SCL
GND
GPIO47
GPIO21
GND
H1
HDR-F-2.54_1x4
VCC
1
2
3
4
GND
H2
HDR-F-2.54_1x4
VCC
1
2
3
4
GND
VCC
R6
1k
R7
1k
GPIO47
GPIO48
VCC
GND
U1
ESP32-S3
RST
GPIO04
GPIO05
GPIO06
GPIO07
GPIO15
GPIO16
GPIO17
GPIO18
GPIO08
GPIO03
GPIO46
GPIO09
GPIO10
GPIO11
GPIO12
GPIO13
GPIO14
5V
3.3V
3.3V
RST
04
05
06
07
15
16
17
18
08
03
46
09
10
11
12
13
14
VIN
GND
ESP32 S3 DevKitC 1 N8R8
GND
43
44
01
02
42
41
40
39
38
37
36
35
00
45
48
47
21
20
19
GND
GND
GPIO43
GPIO44
GPIO01
GPIO02
GPIO42
GPIO41
GPIO40
GPIO39
GPIO38
GPIO37
GPIO36
GPIO35
GPIO00
GPIO45
GPIO48
GPIO47
GPIO21
GPIO20
GPIO19
GND
GND
XX1
M2
XX2
M2
XX3
M2
XX4
M2
PCB mounting holes
H3
1X22
VCC
1
2
3
4
5
6
7
8
9
10
11
12
13
14
15
16
17
18
19
20
21
22
RST
GPIO04
GPIO05
GPIO06
GPIO07
GPIO15
GPIO16
GPIO17
GPIO18
GPIO08
GPIO03
GPIO46
GPIO09
GPIO10
GPIO11
GPIO12
GPIO13
GPIO14
5V
GND
GND
H4
1X22
GPIO43
GPIO44
GPIO01
GPIO02
GPIO42
GPIO41
GPIO40
GPIO39
GPIO38
GPIO37
GPIO36
GPIO35
GPIO00
GPIO45
GPIO48
GPIO47
GPIO21
GPIO20
GPIO19
GND
GND