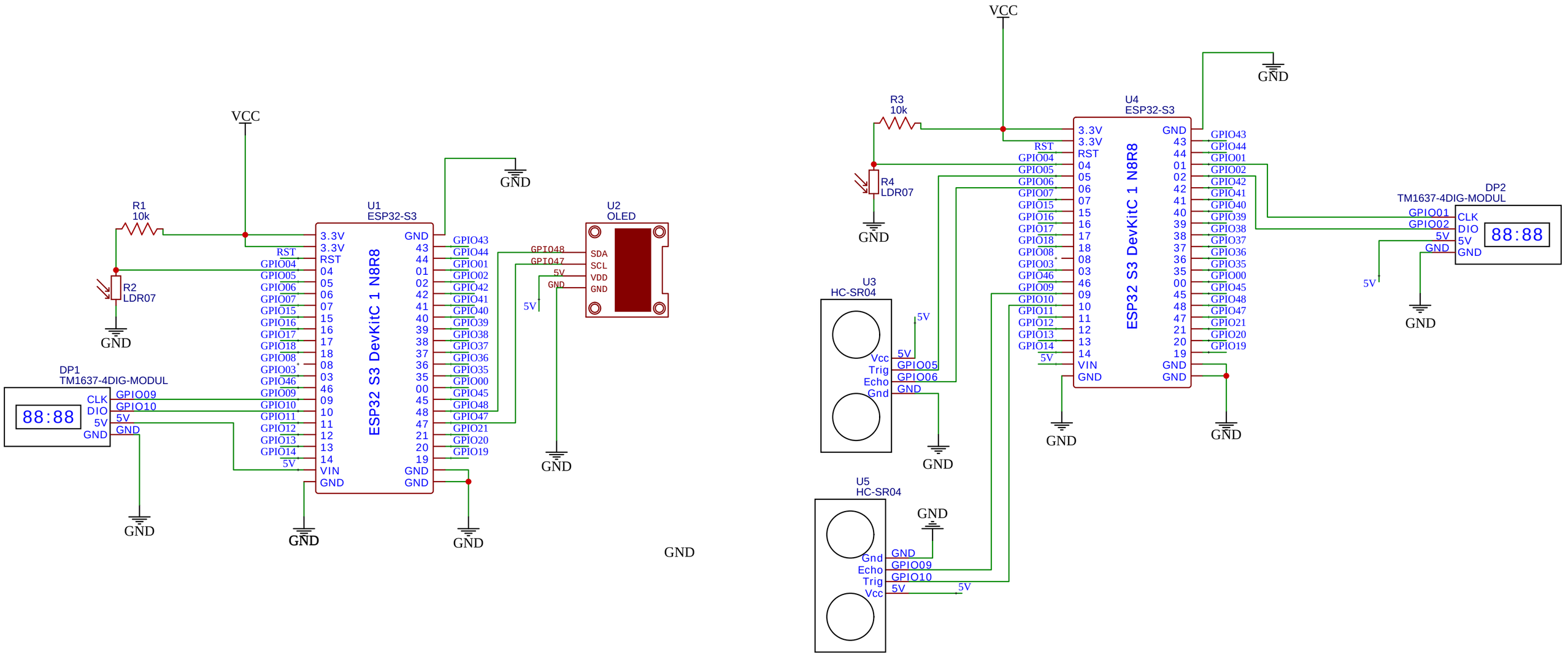
VCC
R1
10k
R2
LDR07
GND
U1
ESP32-S3
ESP32 S3 DevKitC 1 N8R8
3.3V
3.3V
RST
GPIO04
GPIO05
GPIO06
GPIO07
GPIO15
GPIO16
GPIO17
GPIO18
GPIO08
GPIO03
GPIO46
GPIO09
GPIO10
GPIO11
GPIO12
GPIO13
GPIO14
5V
VIN
GND
GND
GPIO43
GPIO44
GPIO01
GPIO02
GPIO42
GPIO41
GPIO40
GPIO39
GPIO38
GPIO37
GPIO36
GPIO35
GPIO00
GPIO45
GPIO48
GPIO47
GPIO21
GPIO20
GPIO19
GND
GND
U2
OLED
SDA
SCL
VDD
GND
GPIO48
GPIO47
5V
GND
5V
GND
DP1
TM1637-4DIG-MODUL
CLK
DIO
5V
GND
GPIO09
GPIO10
5V
GND
88:88
GND
GND
GND
R3
10k
R4
LDR07
GND
U4
ESP32-S3
ESP32 S3 DevKitC 1 N8R8
3.3V
3.3V
RST
GPIO04
GPIO05
GPIO06
GPIO07
GPIO15
GPIO16
GPIO17
GPIO18
GPIO08
GPIO03
GPIO46
GPIO09
GPIO10
GPIO11
GPIO12
GPIO13
GPIO14
5V
VIN
GND
GND
GPIO43
GPIO44
GPIO01
GPIO02
GPIO42
GPIO41
GPIO40
GPIO39
GPIO38
GPIO37
GPIO36
GPIO35
GPIO00
GPIO45
GPIO48
GPIO47
GPIO21
GPIO20
GPIO19
GND
GND
GND
GND
U3
HC-SR04
Vcc
Trig
Echo
Gnd
5V
GPIO05
GPIO06
GND
5V
GND
U5
HC-SR04
Gnd
Echo
Trig
Vcc
GND
GPIO09
GPIO10
5V
5V
DP2
TM1637-4DIG-MODUL
CLK
DIO
5V
GND
GPIO01
GPIO02
5V
GND
88:88
5V
GND